Fig. 1

Jøtul F 100 ECO.2

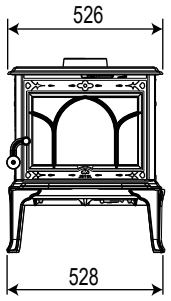

Jøtul F 100 ECO.2 LL (Lange bein)
Jøtul F 100 ECO.2 LL SE (Special Edition)

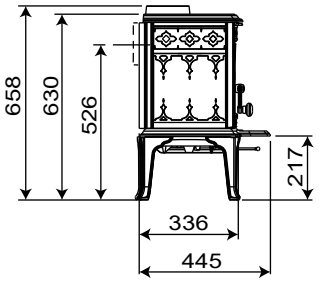

Jøtul F 100 ECO.2 SL og
Jøtul F 100 ECO.2 SL SE (Special Edition) (med korte bein) kan kun installeres på gulv hvor både overflaten og selve konstruksjonen er av ikke brennbare materialer. Det ikke brennbare området må ha en utstrekning på min. 350 mm foran ovnen.
NB! I dette området fraråder vi innstallering av gulvvarme (såvel vannbåren som elektrisk).

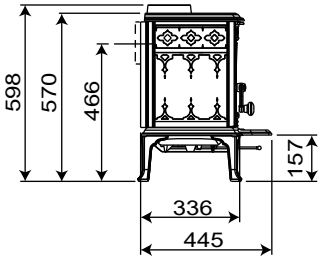

Brennbar vegg

Brannmur

Min. avstand til brennbar vegg

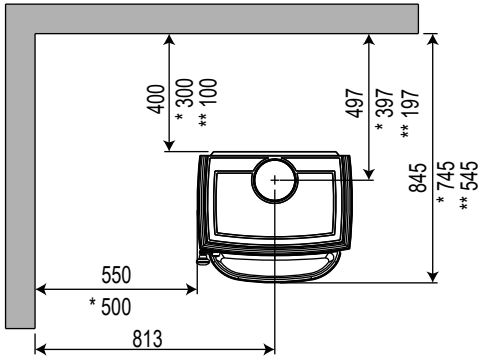

* Med halvisolert røykrør
** Med halvisolert røykrør og ekstra skjermplate bak

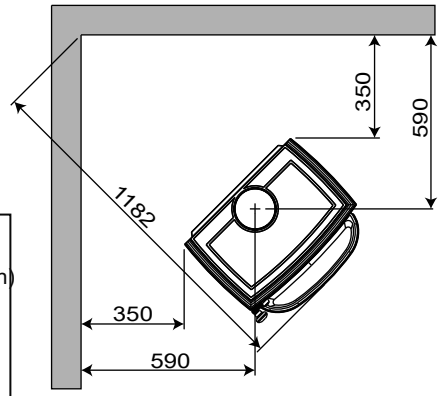

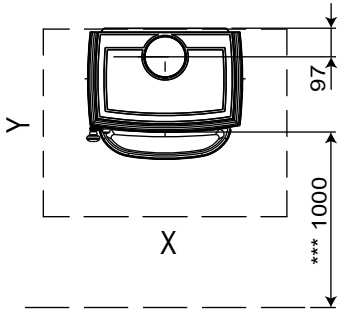

Min. mål for gulvplate
X / Y = ihht. nasjonale lover og regler
*** Min. avstand til møbler / brennbart material

Min. avstand til brennbar vegg beskyttet av brannmur

Utenpåliggende brannmur

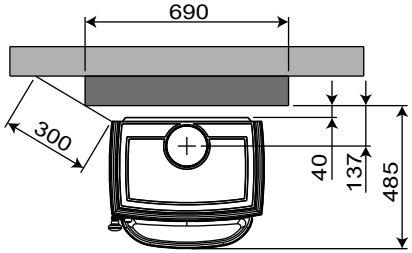

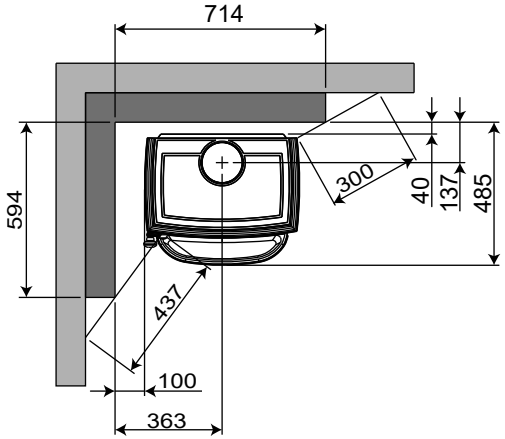

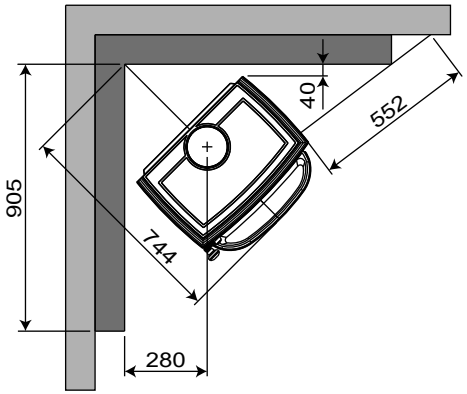

Innfelt brannmur

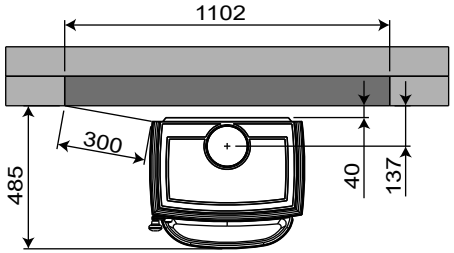

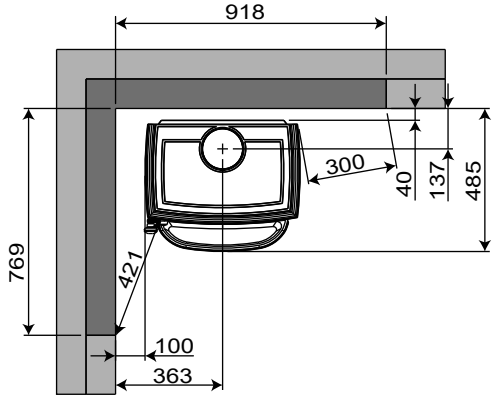

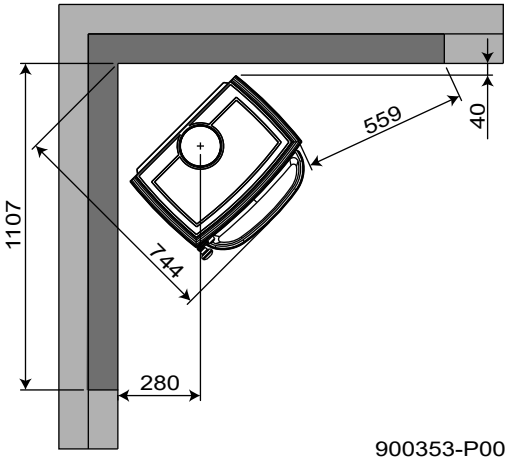

900353-P00